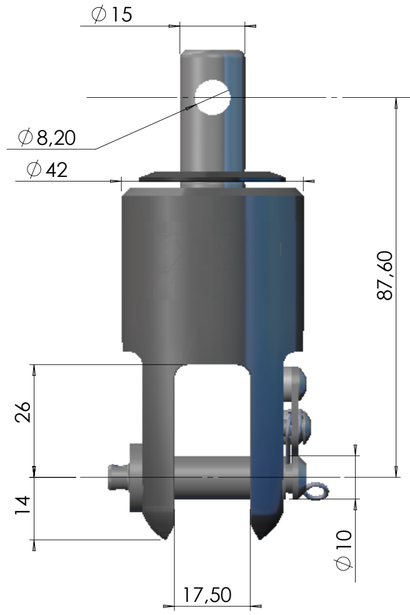

Manille Ø8HR - Ø8HR Shackle

Poids/weight : 69g

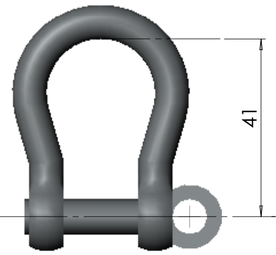

Poulie 2500 - Block 2500

Poids/weight : 181g

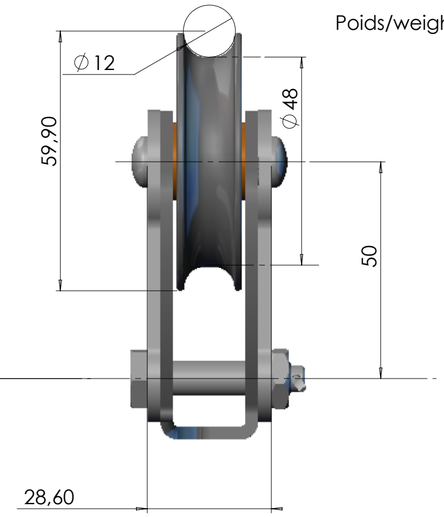

Poids/weight : 305g

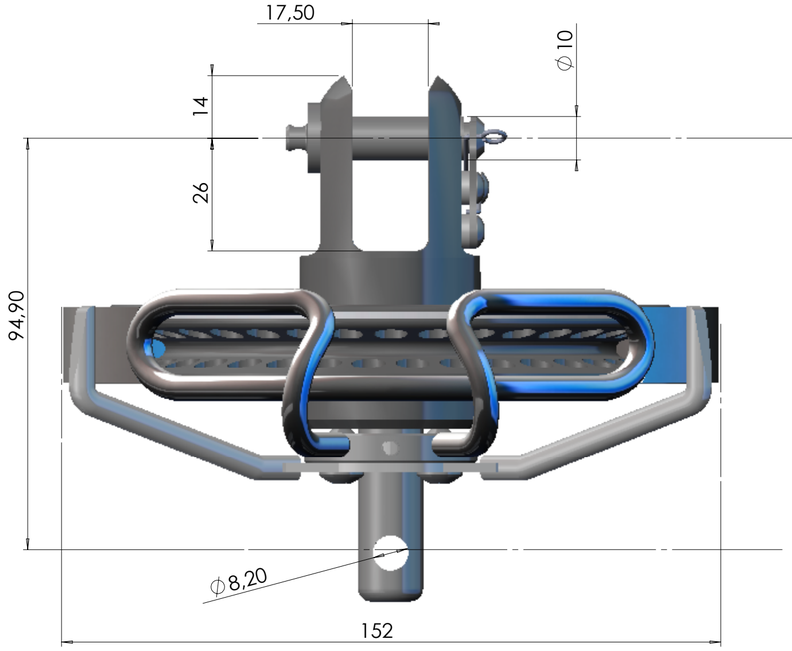

Cosse / Thimble

Poids/weight : 132g

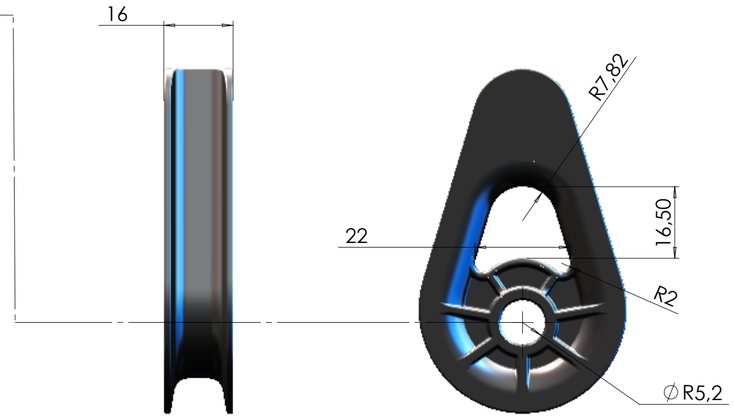

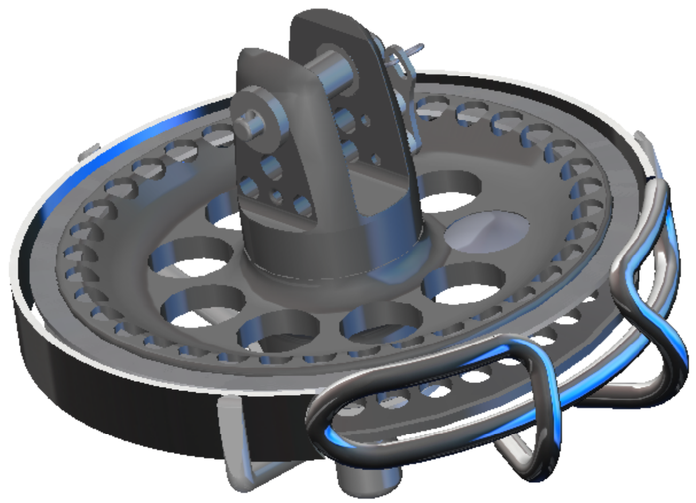

Poids/weight : 760g

Charge de travail / Working load: 2500Kg

Palan de friction / Friction block

Poids/weight : 217g

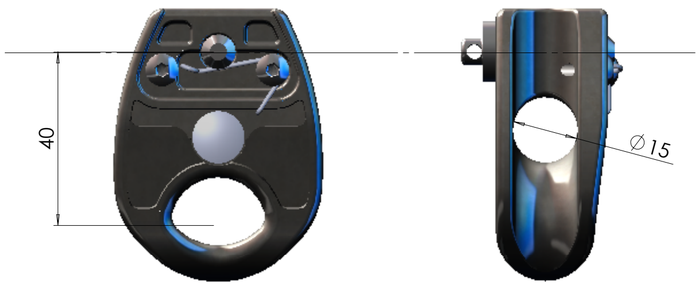

Mousqueton Ø8 / Ø8 snap shackle

Poids/weight : 117g

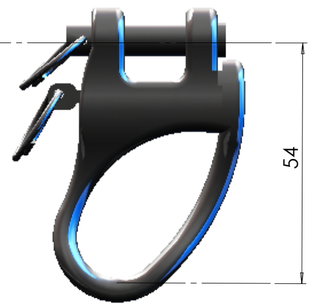

Ind Vers.	Date	Auteur Author	Vérificat° Approved	Description de la modification: Change description:

FX 2500 - ENCOMBREMENT/
FX 2500 - DIMENSIONS

A2

Ech/Sc:1/1

FACNOR S.A.S.
Parc d'Activités - B.P. 222
F-50560 St-VAAST-LA-HOUGUE
tel. +33 (0)2 33 88 50 22
fax. +33 (0)2 33 23 14 27

facnor ENROULEURS DE VOILES

Date: 13/01/2009	Tol. Gén.:	Etude/ project : 13012009YD02	
Auteur: Y.D Author:	Matière: Material:	Prod°:	
Appro.:	Finition/Finishing	Indice/Version:	

Ce plan est la propriété intellectuelle de FACNOR SAS.
Il ne peut être divulgué à des tiers sans notre autorisation écrite,ni servir à d'autres fabrications.
This drawing strictly belongs to FACNOR SAS.
It cannot be disclosed without our written authorization nor can it be used for other manufactures.